Project voorbeeld

Ingenieursbureau
Stielwork

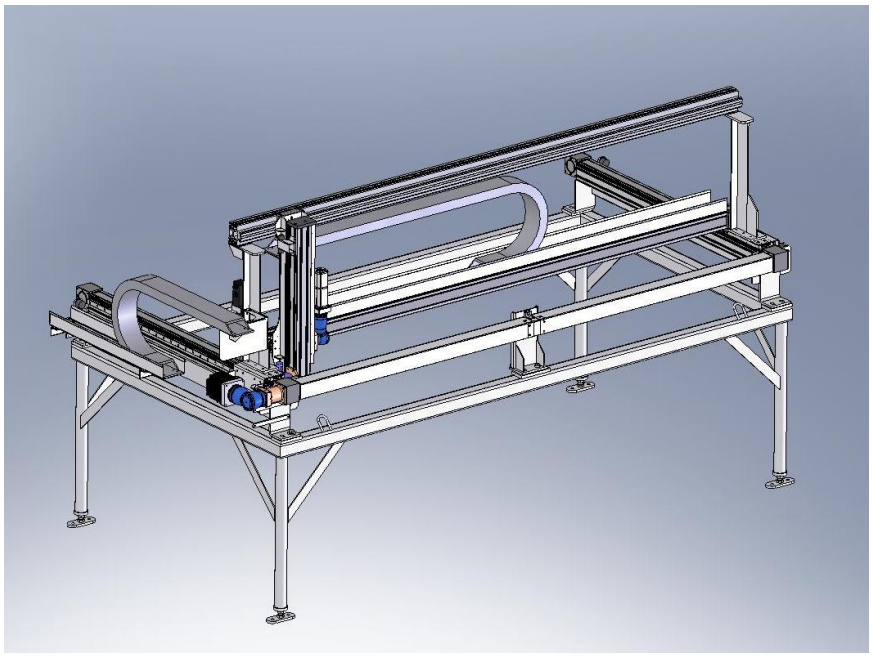

3D-moduleren

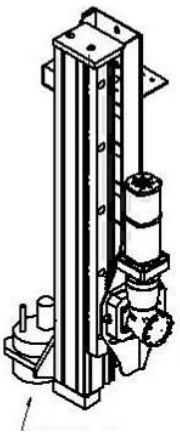

Ontwerp aangepaste functie

Testen

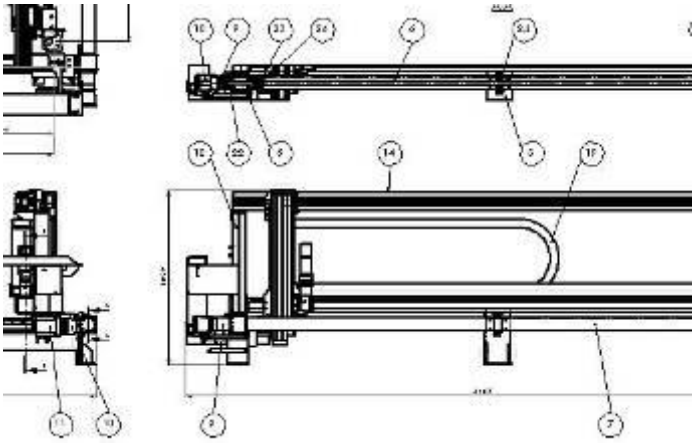

Vervaardigen productiedocumenten

Aandrijfberekeningen

De nieuw ontwikkelde aftekentafel