Voorbeelden van projecten:

Ingenieursbureau
Stielwork

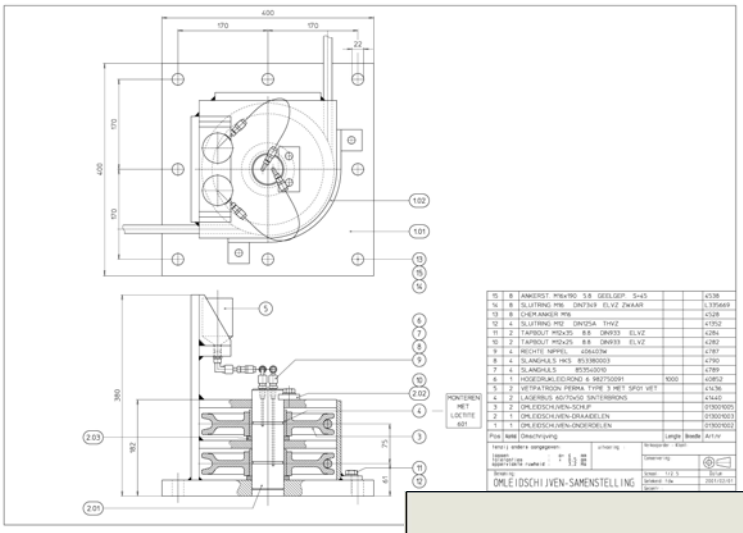

Links:
Omleidschijven voor een loskade van een meelfabrikant.

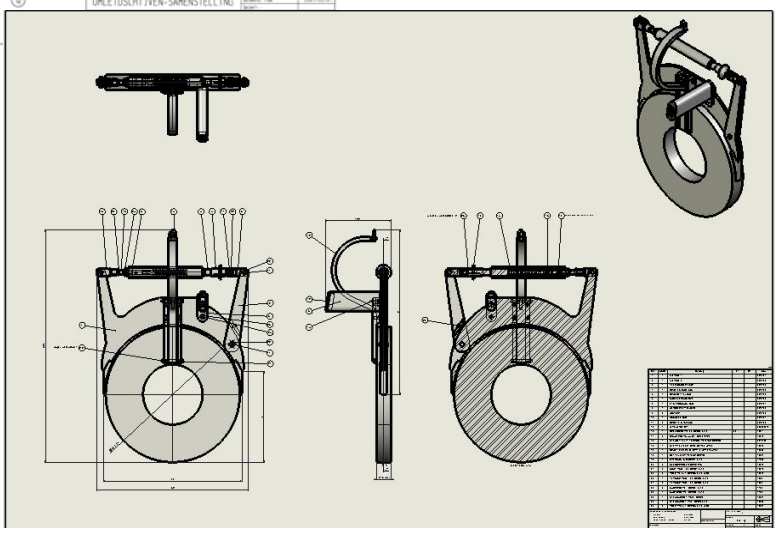

Rechts:
Hijs/kantelklem voor Snijmessen van staalfabrikant.

Eindspanten IPE330

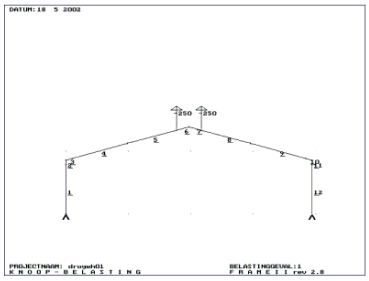

Belastinggeval 1 Permanente + veranderlijke belasting

Max moment in knoop 3 en 11 is 6.26E+07Nmm =>max spaning =88N/mm²
Doorbuiging dakligger is 23mm =>10350mm/23mm =450
Doorbuiging nok is 36mm =>19670mm/36mm =546
Verpl punt11 horzontaal is 9mm =>4322mm/9mm =480

PROJECTNAAM : drogeh01

B E L . G E V . : ---- 1 ----

VERPLAATSINGEN EN ROTATIES VAN DE KNOPEN

KNOOPNR	X	Y	UX	UY	PHI
1	0.000E+00	0.000E+00	0.000E+00	0.000E+00	4.007E
2	0.000E+00	3.922E+03	-9.844E+00	-7.997E-02	-4.847E
3	0.000E+00	4.322E+03	-9.461E+00	-8.812E-02	-1.448E

Links:
Sterkteberekening van loods voor schadeherstelbedrijf.

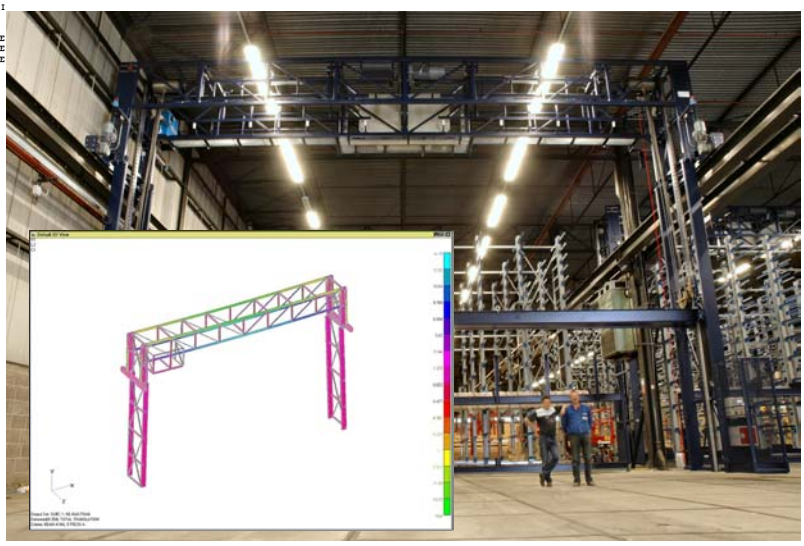

Rechts:
Bestudering dynamisch gedrag van magazijnkraan voor zonweringproducent